SUNPN讯鹏

无线授时服务器SP-SS100A
使用说明

文件版本：V1.1.1

智慧城市

一、无线授时服务器SP-SS100A硬件规格.....3
1、产品概述.....4
2、产品简介.....5
3、产品外观尺寸.....6
4、接口描述.....7
5、规格参数.....8
6、系统架构.....9
7、软件配置说明.....11
8、应用场景.....12
二、企业简介.....13
1、公司简介.....14
2、资质荣誉.....15
3、联系我们.....16

无线授时服务器SP-SS100A 硬件规格

- 无线授时服务器硬件简介
- 无线授时服务器应用简介

SP-SS100A是讯鹏科技自主研发的一款集GPS、CDMA、以太网NTP校时功能于一体的工业级创新型无线授时服务器，多种时钟源自动优化保证了授时的高精度、可靠性、稳定性；授时服务器可同时支持有线和无线授时方式，无线授时采用RF433集中式星形拓结构，产品具有覆盖范围广可大规模部署、部署成本低、安装方便无需布线、维护容易等特点，是校时应用领域最为理想的选择之一。

产品功能

1)以GPS、CDMA、以太网时钟建立时间参考；

2)支持标准的NTP、SNTP等等网络对时协议；

3)无线串口授时，以设置间隔时间发送时、分、秒、星期、年、月、日北京时间信息；

4)提供一路授时网口，一路无线授时串口；

产品特点

1)性价比高，应用广泛；

2)授时精度高；

3)完全保证数据安全性，可全设置同一个网段或者不同网段；

4)创新的无线授时和多种流行的时间发布协议；

5)整体功耗小，采用无风扇设计，运行可靠稳定。

典型应用

1)计算机网络、计算机应用系统、流程控制管理系统；

2)电力厂（站）和电网中心调度的时间统一系统及各种时间显示屏；

3)电子商务系统、B2B网上系统以及数据库的保存及维护等系统；

4)学校、考场、广电、金融、移动通信、石油、电力、交通、工业以及国防等领域。

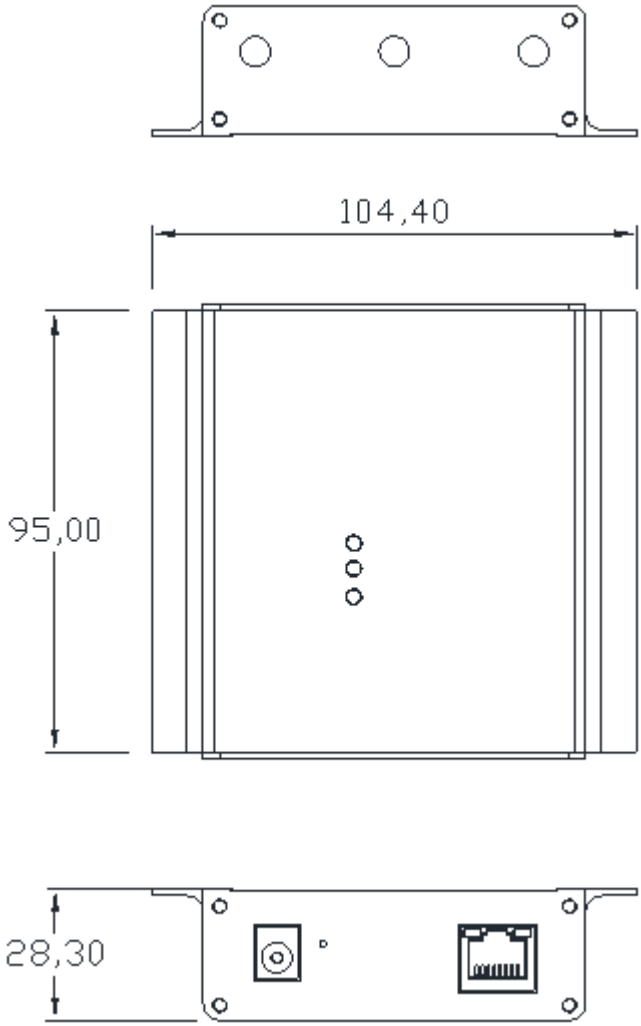

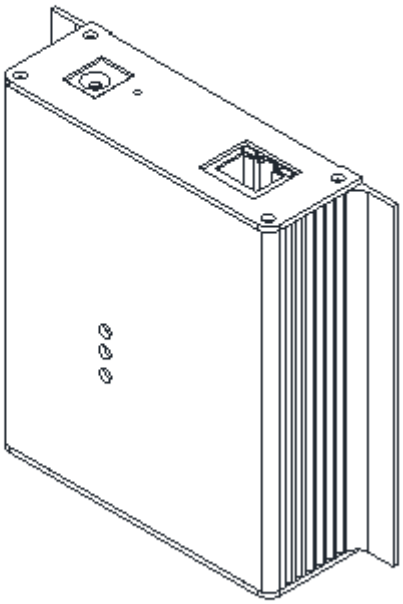

图2.1 正面侧面尺寸图

表1 接口描述

功能	名称	描述
外部接口	DC12V	电源接口DC12V/1A
	CDMA	CDMA天线（SMA接口）
	GPS	GPS天线（SMA接口）
	RF	RF433天线（SMA接口）
	LAN	10/100M以太网接口
LED灯	POWER	电源指示灯
	STATUS	系统状态指示灯 1、没有获取到时钟源快速闪烁 2、CDMA正常工作时间隔500ms闪烁 3、NTP正常工作时2秒闪烁一次
	GPS	GPS信号指示灯（GPS有信号灯亮，无信号灭）
按键	NRELOAD	恢复出厂设置（按下大于3秒）

表2 规格参数

项目	描述
电源	12V DC；5.5-2.1mm插座
工作电流	平均工作电流：80-500mA @+12VDC
	最大工作电流:1000mA @+12VDC
时钟源	GPS、CDMA、NTP
时钟精度	<1S
授时方式	无线RF433/网线
工作频率	431.5M-435M
调制方式	GFSK
频道间隔	500KHZ
信道数	8信道
发射功率	最大30dBm
接收灵敏度	-116dBm
传输距离	空旷距离不小于2000米（视环境而定）
RF串口参数	9600,8,NONE,1
工作温度	-20~65℃
相对湿度	10%~90%无冷凝
材质	铝合金
外形尺寸	104mm× 95mm×28 mm

SP-SS100A作为客户端应用

SP-SS100A作为客户端应用时，可通过GPS、CDMA、NTP时间服务器获取精确的时间后，对RF433无线终端设备进行授时。

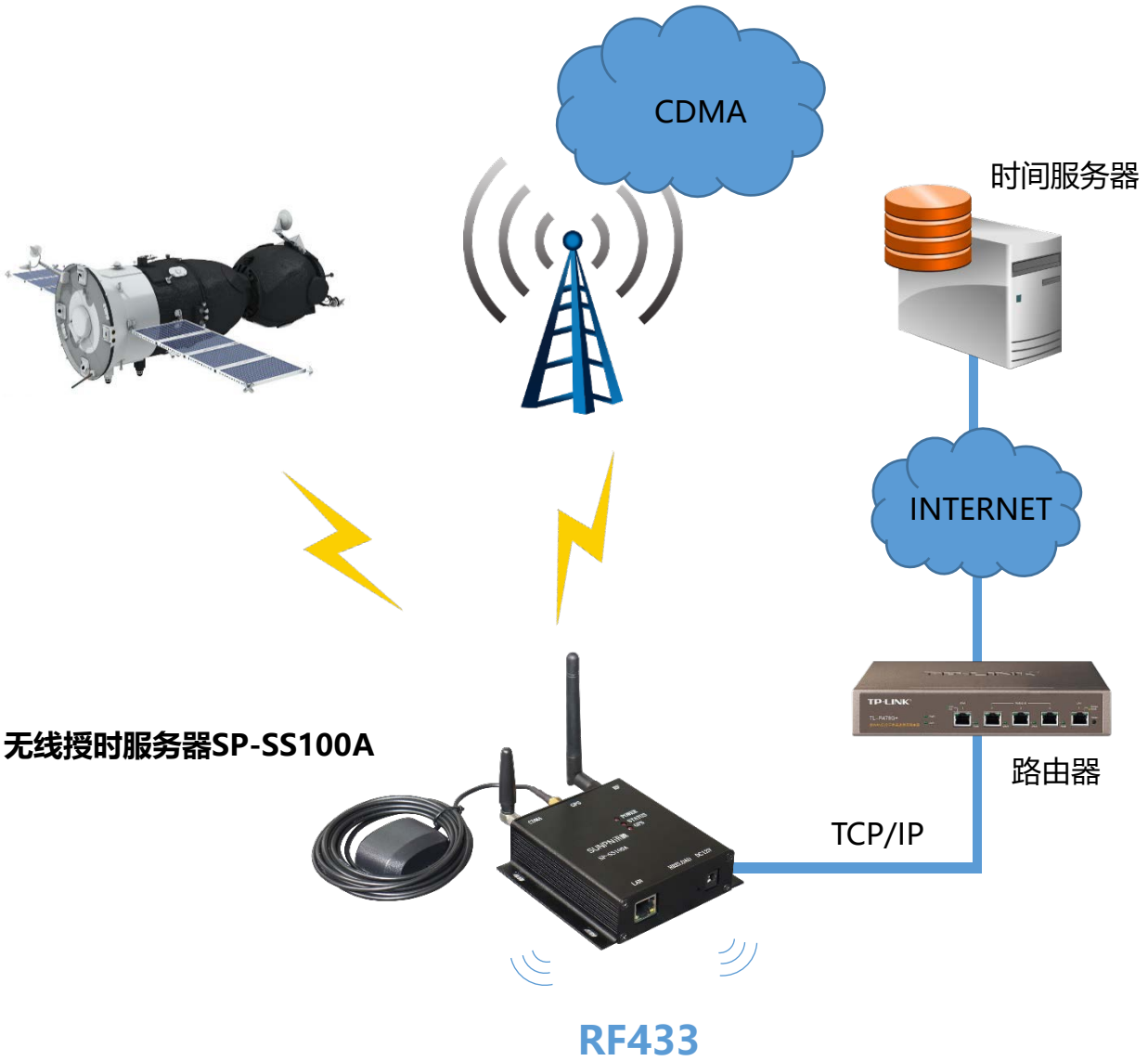

LED电子钟终端

LED电子钟终端

时钟屏终端

SP-SS100A作为服务端应用

SP-SS100A作为服务端应用时，可通过GPS、CDMA获取精确的时间后，对局域网电脑或者TCP/IP网络设备和RF433无线终端设备进行授时。

授时服务器配置说明

1、授时服务器连接好网线，接通电源；
2、运行授时服务器配置软件；
3、搜索设备，点击搜索到的设备，设置静态IP方式，IP地址设成局域网同网段IP，网络模式选择UDPServer,本机端口设成123，其它参数可默认，如下图：

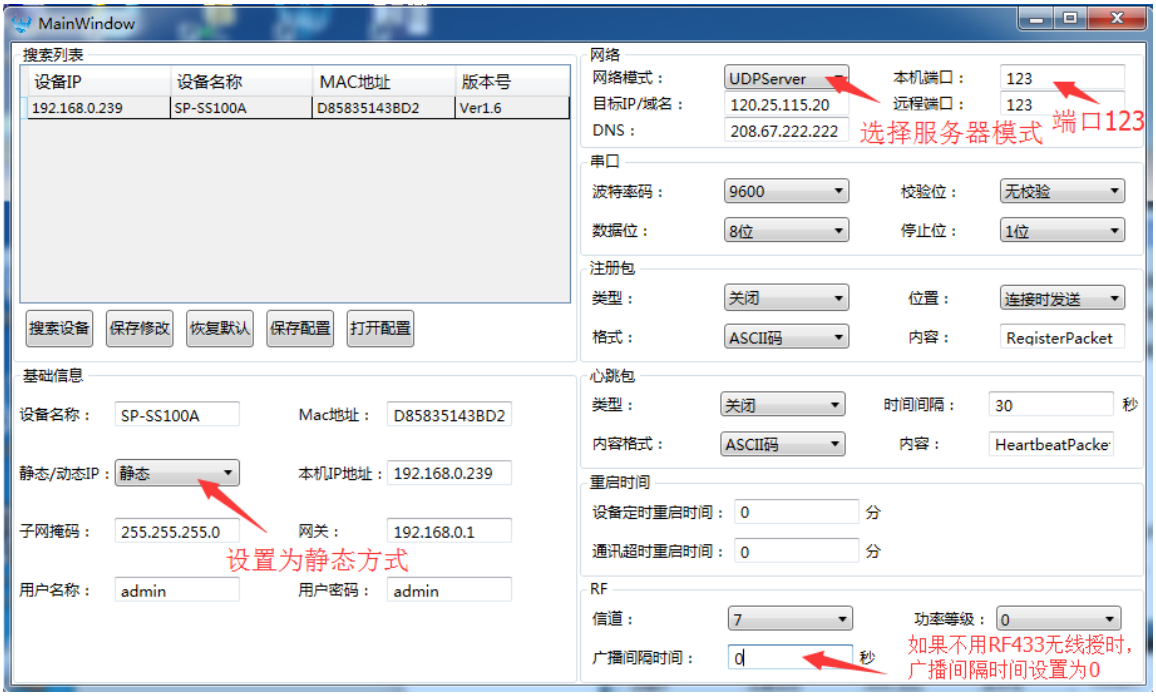

4、如需要通过GPS时钟来源获取时间，请把GPS天线延伸到室外比较空旷处，第一次获取GPS信号时间较长，待设备GPS信号指示灯常亮表示GPS信号已经正常工作，如果用户不方便安装GPS天线，也可直接用CDMA时钟源，GPS天线可不接，授时服务器会根据GPS和CDMA的信号自动优化时钟源，设备STATUS指示灯慢速闪烁(间隔500ms)表示已经获取到标准时间。

注：讯鹏SP-SS100A授时服务器配置软件《NetworkSettings.exe》附于产品配件中或由业务员发送。

学校

车站

营业大厅

会议室

生产车间

考场

企业简介

- 公司简介
- 荣誉资质
- 联系我们

讯鹏科技成立于2007年，是一家专注于工业智能终端研发与生产的国家高新技术企业。公司总部扎根于科技创新之都深圳，在香港设立全球运营中心，并在东莞、苏州、武汉设有全资子公司。公司注重自主知识产权研发，坚持科技创新，潜心产品技术研发，先后获得50多项专利与软著。

讯鹏产品主要围绕“显示、交互、数采、组网、应用”五个方向，为10000多家企事业单位提供数字化工业智能终端与解决方案。十多年的沉淀让公司积累了丰富的系列产品与行业应用经验，公司多套数字化工厂解决方案荣登《MES选型与实施指南》，且获得“数字化车间改造技术创新与服务十佳企业”称号。公司研发的智慧厕所、智能时钟等系列产品广泛应用于机场、高铁、地铁、医院、学校等场所。

讯鹏一如既往秉承“诚信、价值、共赢”的理念为广大智能制造集成商及政企业务集成商提供优质的产品与服务。我们始终坚持“做好用的工业智能终端”的宗旨，把“好品质、易使用、易集成”融入每一个讯鹏人的血液，让讯鹏的产品更具市场竞争优势。

我们时刻牢记讯鹏使命：智慧融万物，赋能数字化。

讯鹏定位：

做好用的工业智能终端！

讯鹏使命：

智慧融万物，赋能数智化。

讯鹏愿景：

智慧融万物，赋能数智化。

用户第一

满足用户想要的

发掘用户需要的

凝聚团队

忠诚、责任、沟通、信任

追求卓越

奋进、革新、超越、引领

价值交换

诚信、公平、价值、共赢

高新技术企业
证书

CAMETA
中国机电一体化技术应用协会制造执行系统分会
Manufacturing Execution System Sub-Association of China Association for Mechatronics Technology
理事单位
有效期：2017年1月至2021年12月

广东省物联网协会
Internet of Things Association of Guangdong Province
GDIOT
会员单位
2016年12月-2017年12月

CLAA
中国LoRa应用联盟
China LoRa Application Alliance
兹证明
深圳市讯鹏科技有限公司
为中国LoRa应用联盟成员

CAMER
PME
全国工业装备智能化诊断改造创新与推优示范工程
深圳市讯鹏科技有限公司
数字化车间改造技术创新与服务
十佳企业
二〇一七年十月

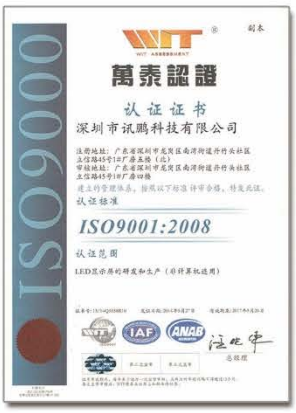
WIT
萬泰認證
认证证书
深圳市讯鹏科技有限公司
ISO9001:2008
IAF
ANAB

GMC
广东优质制造商证书
Certificate of Registration
TÜV Rheinland

中华人民共和国国家版权局
计算机软件著作权登记证书

中华人民共和国国家版权局
计算机软件著作权登记证书

中华人民共和国国家版权局
计算机软件著作权登记证书

中华人民共和国国家版权局
计算机软件著作权登记证书

中华人民共和国国家版权局
计算机软件著作权登记证书

TCT
CERTIFICATE OF CONFORMITY
CE

TCT
Certificate of Compliance
RoHS

中华人民共和国国家知识产权局
518054
2013年08月22日

深圳市讯鹏科技有限公司
运营中心：深圳市龙岗区南湾街道立信路45号B栋5楼
研发生产：东莞市凤岗镇雁田村天安数码城S7栋6楼
电话：+86-755- 89313800　　89313900
传真：+86-755-28212820
网址：www.sunpn.com　邮箱：led888@188.com

谢谢观看！