SUNPN讯鹏

NTP同步时钟日历款

SP-NTPTBSZRLK 产品资料

文件版本：20260706

智慧融万物，赋能数智化

SUNPN讯鹏

目录

CONTENTS

一、用户痛点 P3

二、用户价值 P4

三、产品概述 P5

四、产品特点 P6

五、产品规格 P14

六、应用架构 P19

七、使用说明 P20

八、相关软件 P23

九、相关推荐 P25

十、实拍领域 P26

十一、关于讯鹏 P28

SUNPN讯鹏

您是否遇到这些问题?

您是否还在忍受这些烦恼?

时间不准

时钟手动校准易偏差，多设备场景下时间难统一，影响工作协同

功能单一

仅能计时，无法对接管理系统，缺语音播报等实用功能

维护麻烦

硬件封闭，升级需拆卸设备，运维成本高、易中断业务

配置复杂

参数调整依赖专业工具，难以满足不同场景个性化需求

二、用户价值

SUNPN讯鹏

精准校时

NTP 协议实现毫秒级同步，
满足高精度场景需求

功能集成

集计时、播报、调光于一体，
适配多场景

远程升级

局域网更新固件，降低运维
成本

部署简便

POE供电简化布线，复杂环境
也能快速安装

便捷配置

网页可视化操作，轻松调整
参数

系统联动

开放接口对接管理系统，助力
数字化管理

SUNPN讯鹏

多种校时方式

支持语音播报

支持自动调光

NTP同步时钟日历款

NTP同步时钟日历款，支持网络接口，支持网络IAP升级功能和串口IAP升级功能，支持POE供电，支持ADC调光以及网页配置，支持多种授时协议，支持语音播报，是一个高度集成化的电子钟。

注: 需在同一层级的网络架构上使用。

四、产品特点

SUNPN讯鹏

支持NTP/4G/北斗/GPS授时

软件平台统一管理

支持红外遥控配置

设定定时开关机

TCP/IP网口

支持POE供电

闹钟/语音报时

树脂封装高亮数码管

支持项目报备

助力系统集成商项目成功
独特外观专利与配置构建竞标壁垒
资质证书齐全，超长5年质保验收无忧

多种校时方式

支持 NTP、GPS、北斗 、4G、WiFi等多种校时方式
无需人工校时，时间 0 误差

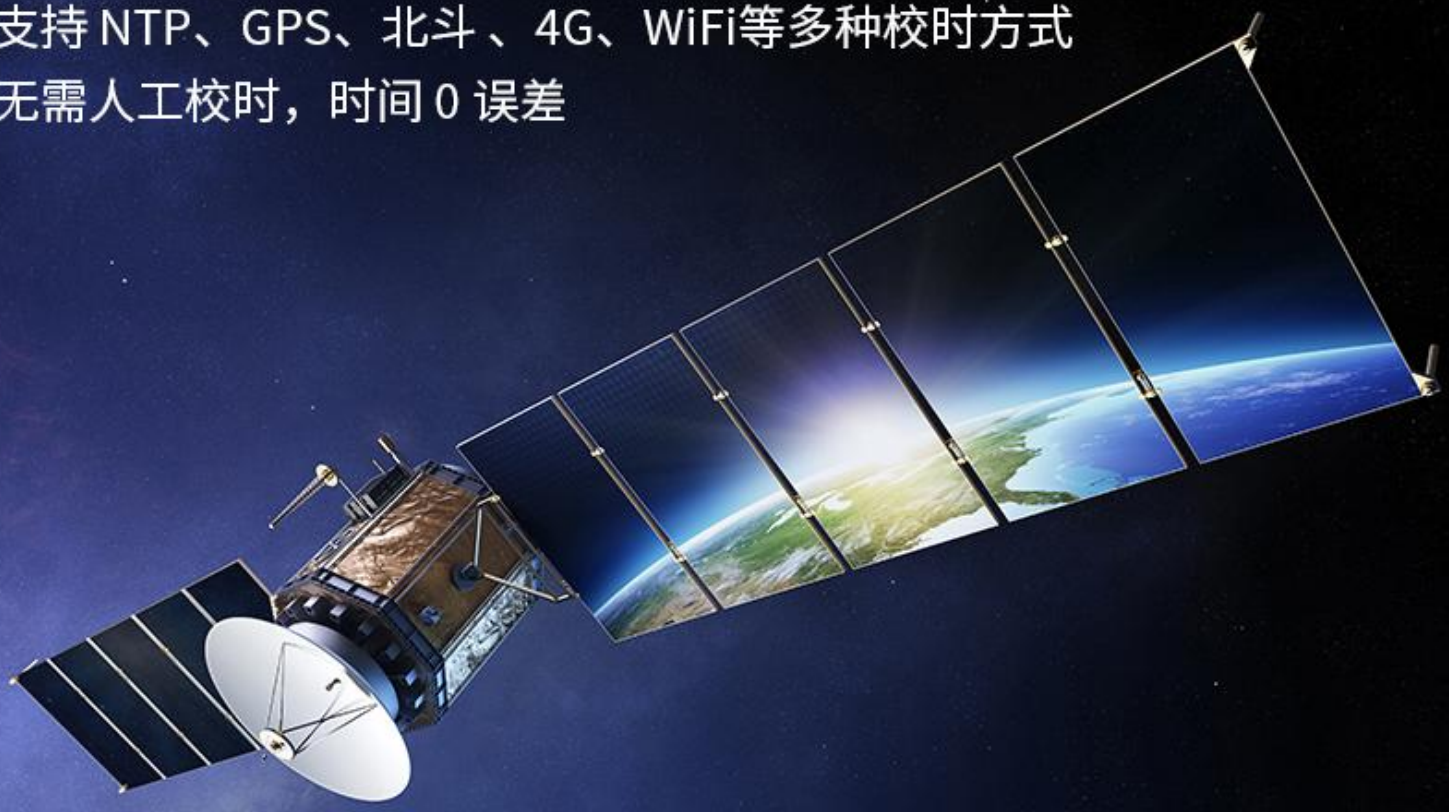

超薄设计

金属质感边框，屏幕采用有机玻璃，边缘圆角处理
背面光亚面条纹纹理

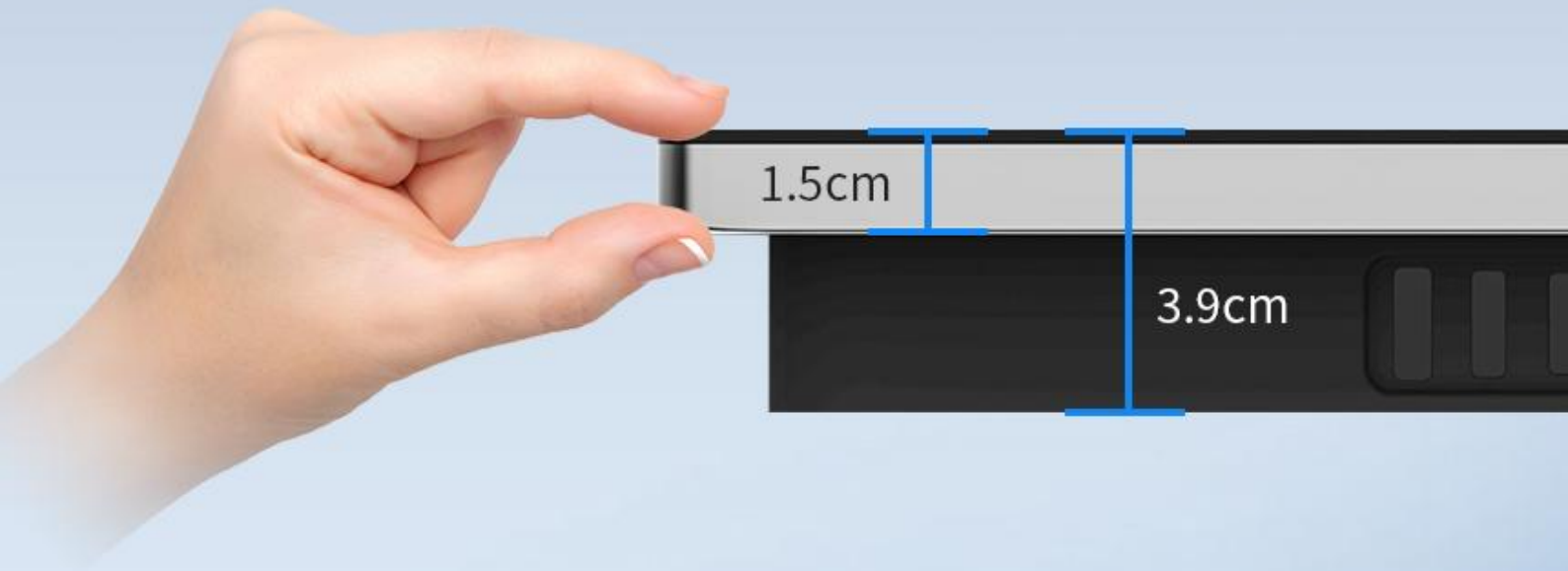

LED高亮数码屏

树脂封装高亮数码管，10年无光衰
发光均匀，拍照录像数字不闪烁

支持语音播报

内置了语音播报模块
可根据需求设置不同的时间段整点报时

断电记忆功能

断电不显示，来电后无需重新手动设置
来电直接显示正确时间

通电显示

断电中

断电20分钟后显示

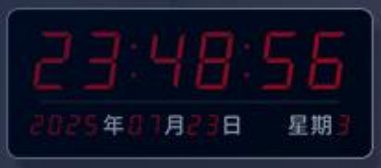

9档亮度调整自由掌握

2种亮度模式可选：8档固定亮度+自动调光

智能感光模式：通光电传感器获取当前环境亮度去控制亮度

光线充足	光线减弱	光线变暗
明亮	亮度开始降低	显示变柔和

手动调光模式：可手动调节不同档位亮度

一档	二档	三档	四档	五档	六档	七档	八档
1	2	3	4	5	6	7	8

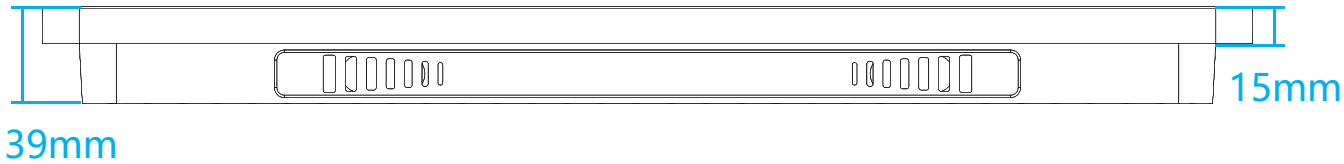
39mm
15mm

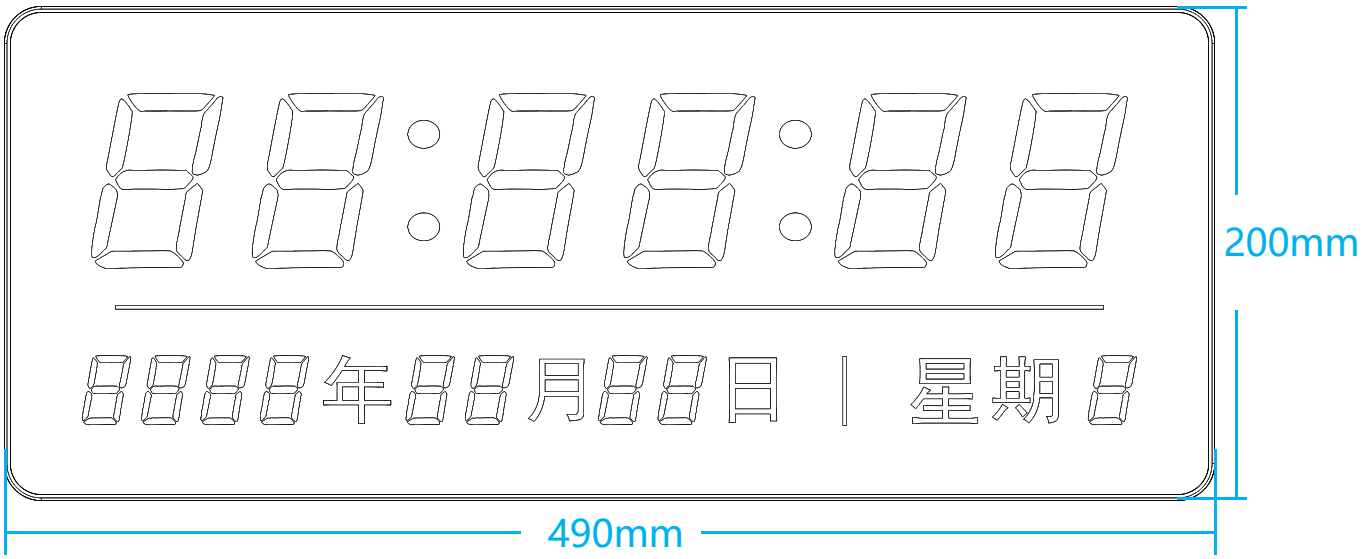
年
月
日
星期
200mm
490mm

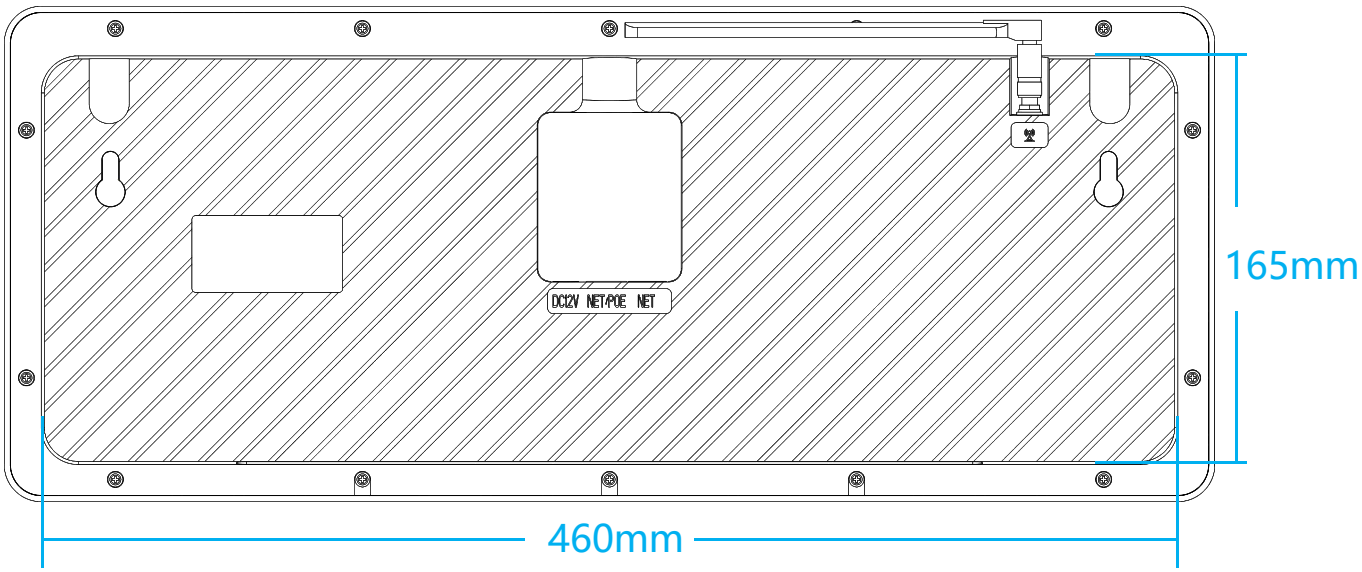
DC12V NET/POE NET
165mm
460mm

顶部图

左侧图 正面图 右侧图

底部图

背面图

一体化注塑后盖

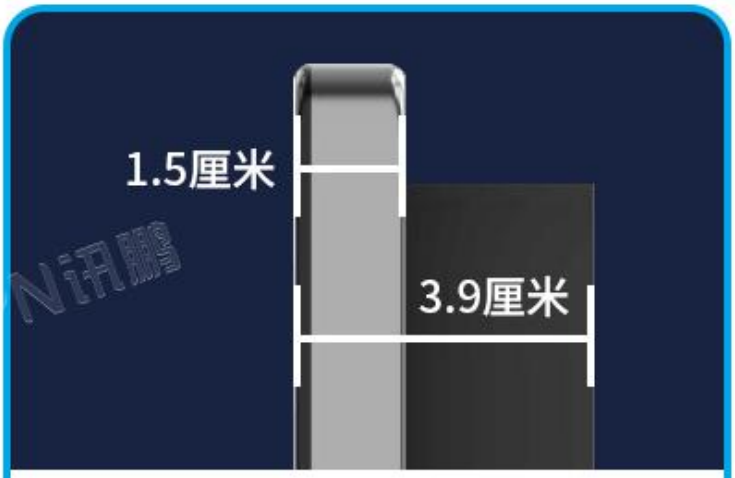

纤薄机身精湛工艺

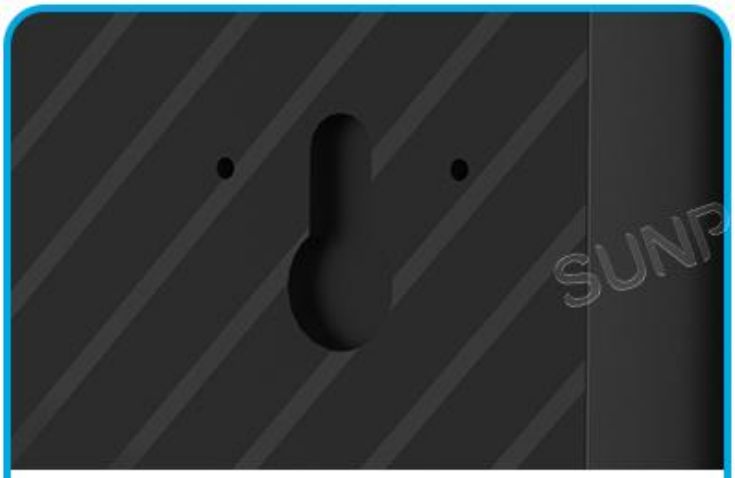

壁挂安装葫芦孔

WIFI\4G\LoRa天线接口

屏幕玻璃边缘圆角设计

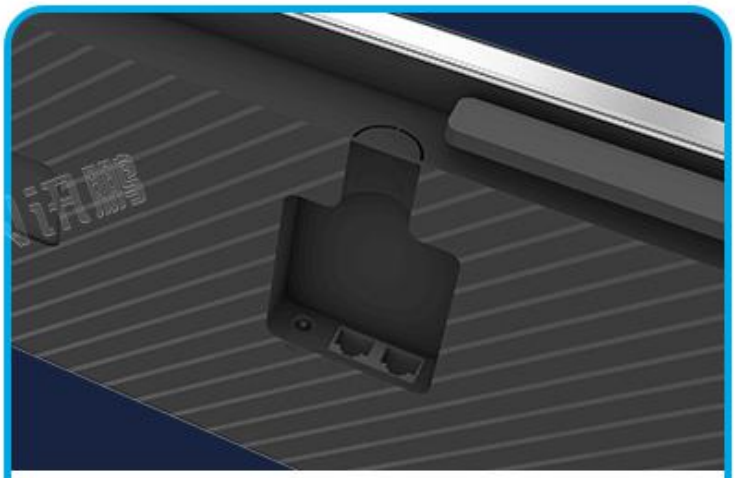

背部接口隐藏、锤落孔设计

工作电压	DC12V
工作电流	450mA
网口	RJ45*1，10/100Mbps base-T自适应，具备交换功能
通信协议	NTP协议，SUNPN协议，NMEA-0183协议
安全防护	可承受接触式放电±8kv，空气式放电±8kv
通信接口	网络RJ45, WIFI\4G\LoRa多种无线方式可以选配
显示亮度	可配置8级固定亮度或根据环境亮度自动调节亮度
工作温度	-40℃ ~ +60℃
相对湿度	<95％无冷凝
外形尺寸	490mm× 200mm×39mm

➢ **装箱清单**

LED电子钟：1台　　天线（WIFI\4G\LoRa）选配：1条

产品合格证：1份　　快速使用手册（含质保书、保修卡）：1份

电源适配器（12V/3A）（POE不配外置适配器）：1条

注意：如果发现有配件短缺或损坏的情况，请及时与我们联系。

六、应用架构

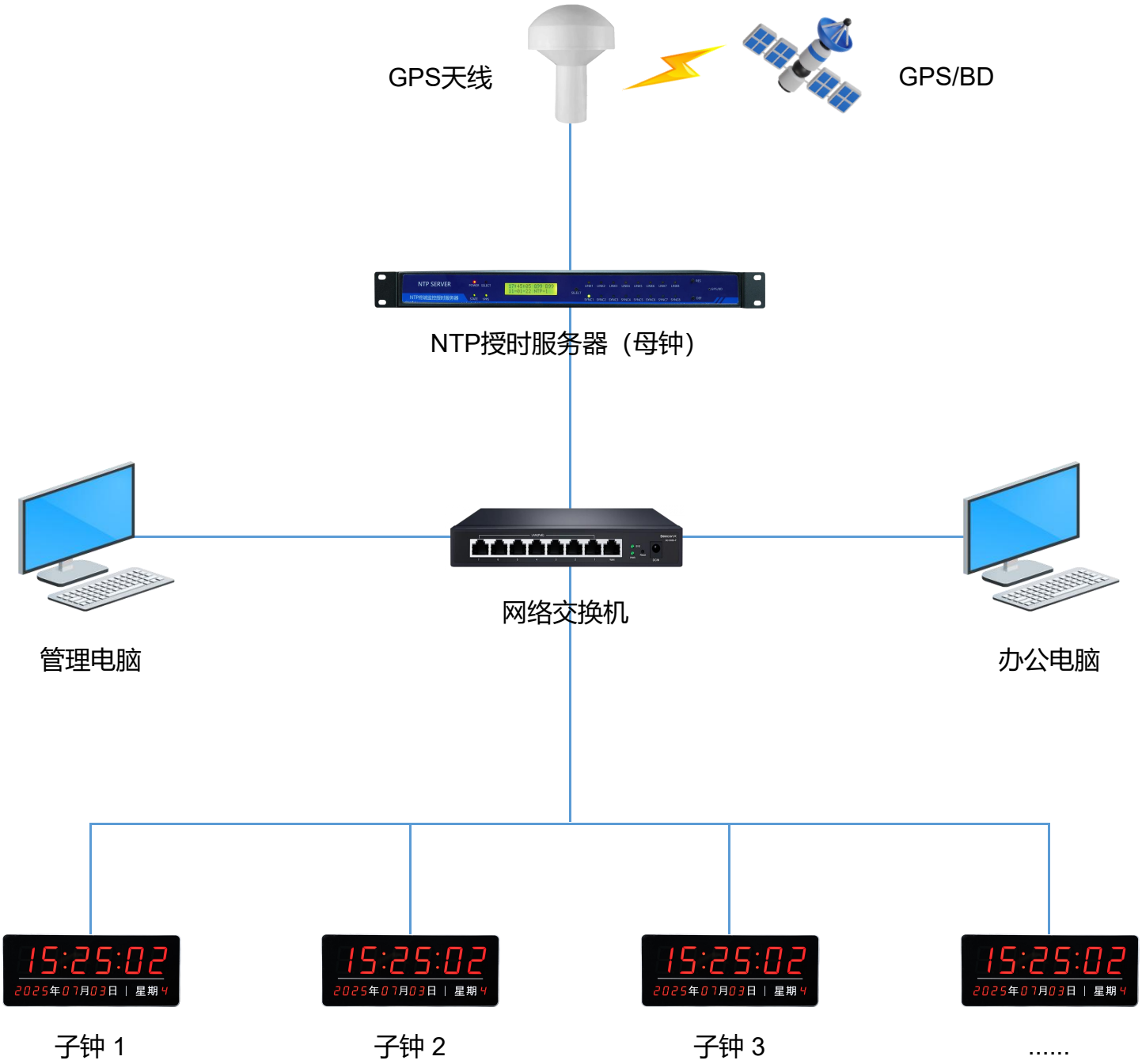

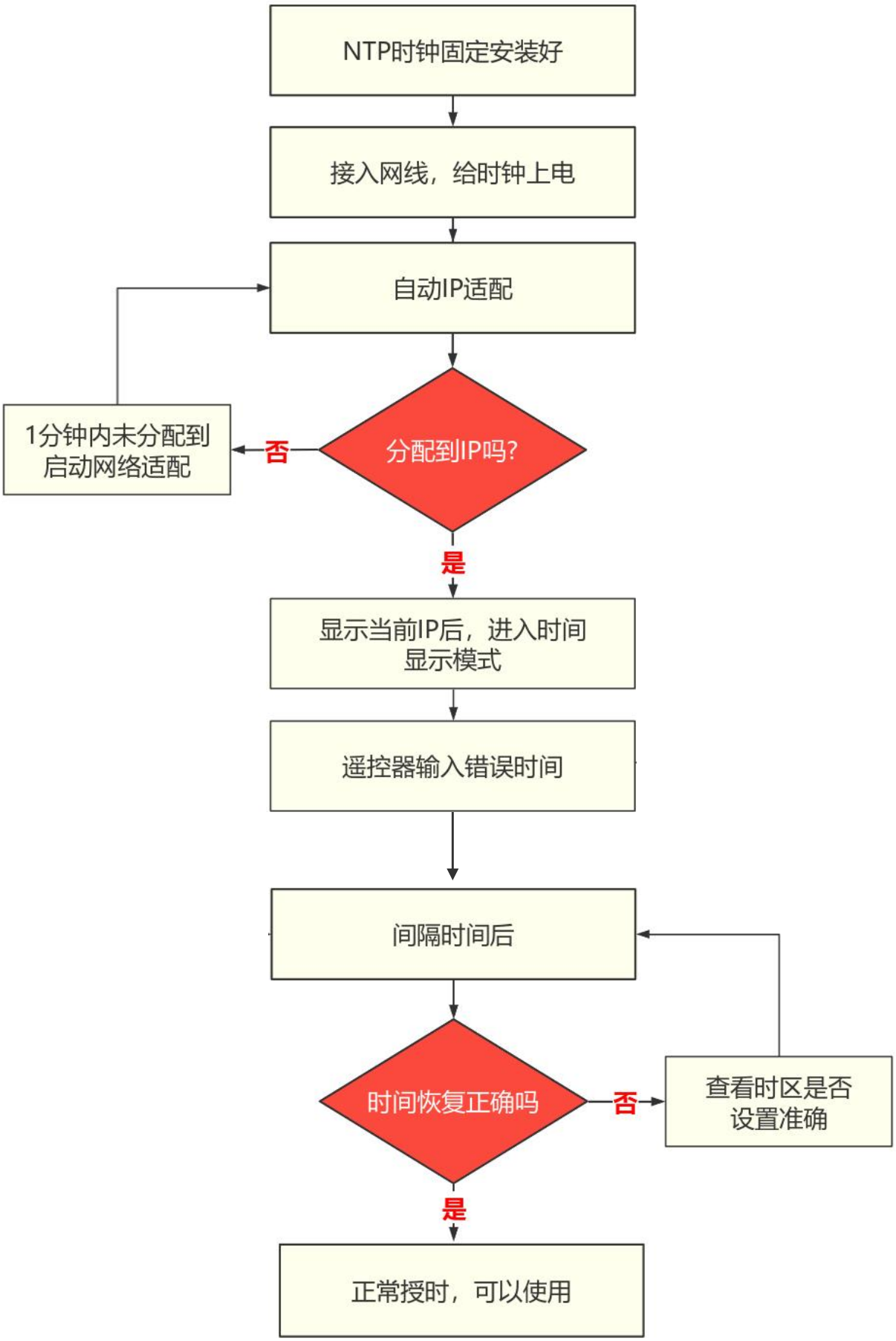
NTP时钟固定安装好
接入网线，给时钟上电
自动IP适配
分配到IP吗?
否
1分钟内未分配到
启动网络适配
是
显示当前IP后，进入时间
显示模式
遥控器输入错误时间
间隔时间后
时间恢复正确吗
否
查看时区是否
设置准确
是
正常授时，可以使用

➢ 间距404MM分别钻2个 6的底孔，并分别敲入胶塞和拧入ST5的自攻螺丝，然后挂上电子钟即可

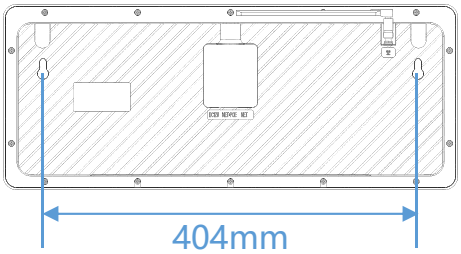

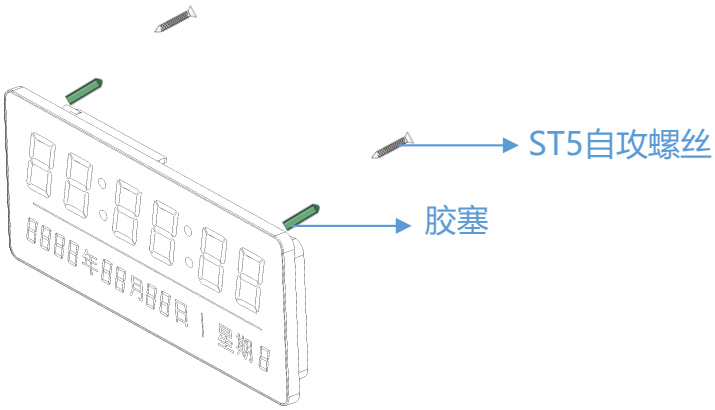

➢ 本产品采用挂墙安装方式，首先在安装区域画一条404mm的水平直线，两端用钻头打两个6mm的孔，然后将胶塞用锤子a打入孔中，再将螺丝拧入胶塞中，注意不要全部拧没，留5mm在外，将电子钟背面的葫芦孔对准螺帽挂上即可。

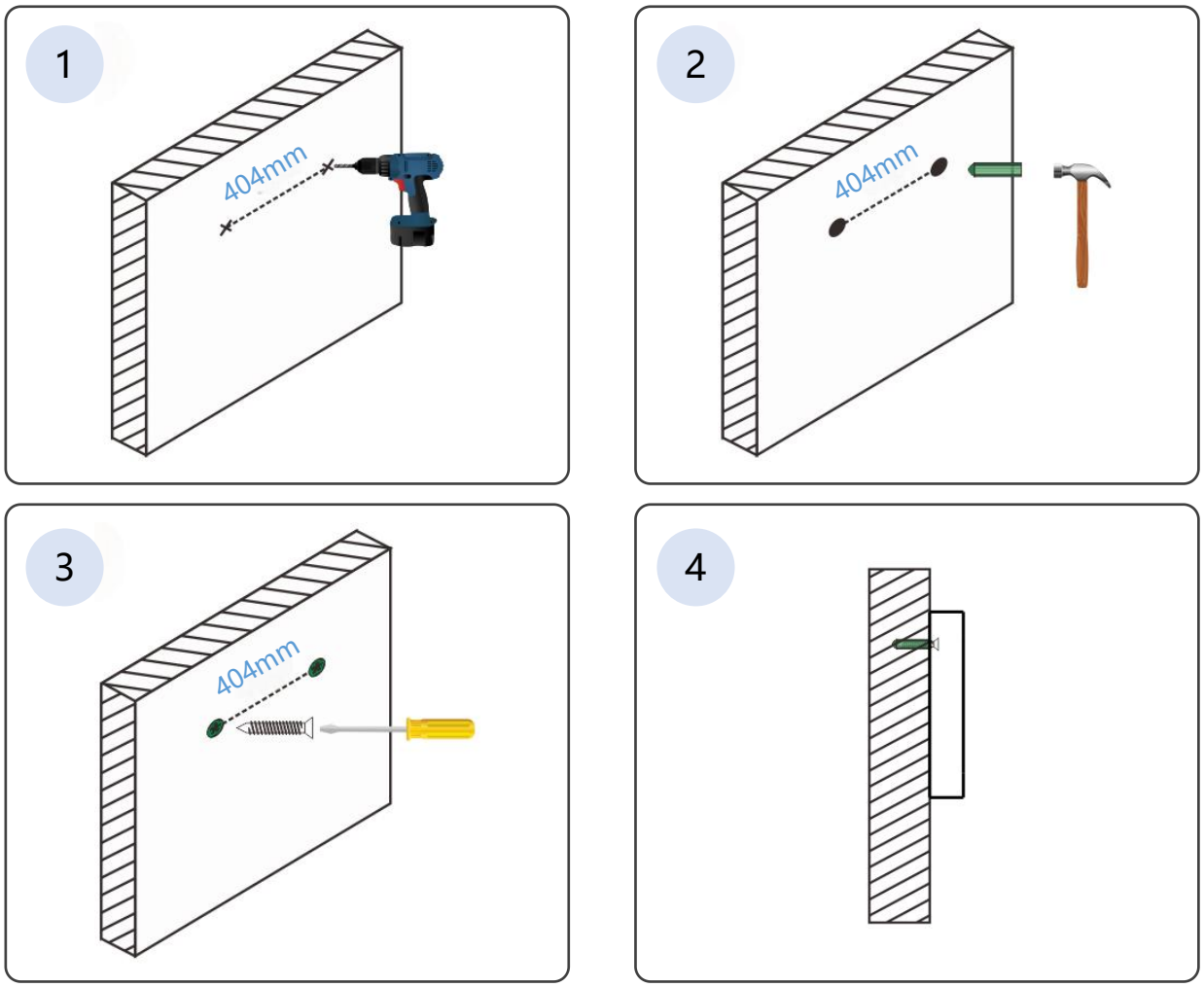

安装注意事项

- 电子时钟安装过程中电源保持关闭状态。
- 电子时钟需在DC12V的电压下才能正常工作，请确认电压是否相符。
- 为减少受电击的危险，在电子时钟工作时不要打开外壳，即使在不带电的情况下，也不要自行打开。
- 在电子时钟设备的使用过程中，应定期对设备进行维护和保养，确保设备的正常运行和稳定性。
- 避免因误操作或其他原因导致设备损坏。

SUNPN讯鹏

授时配置

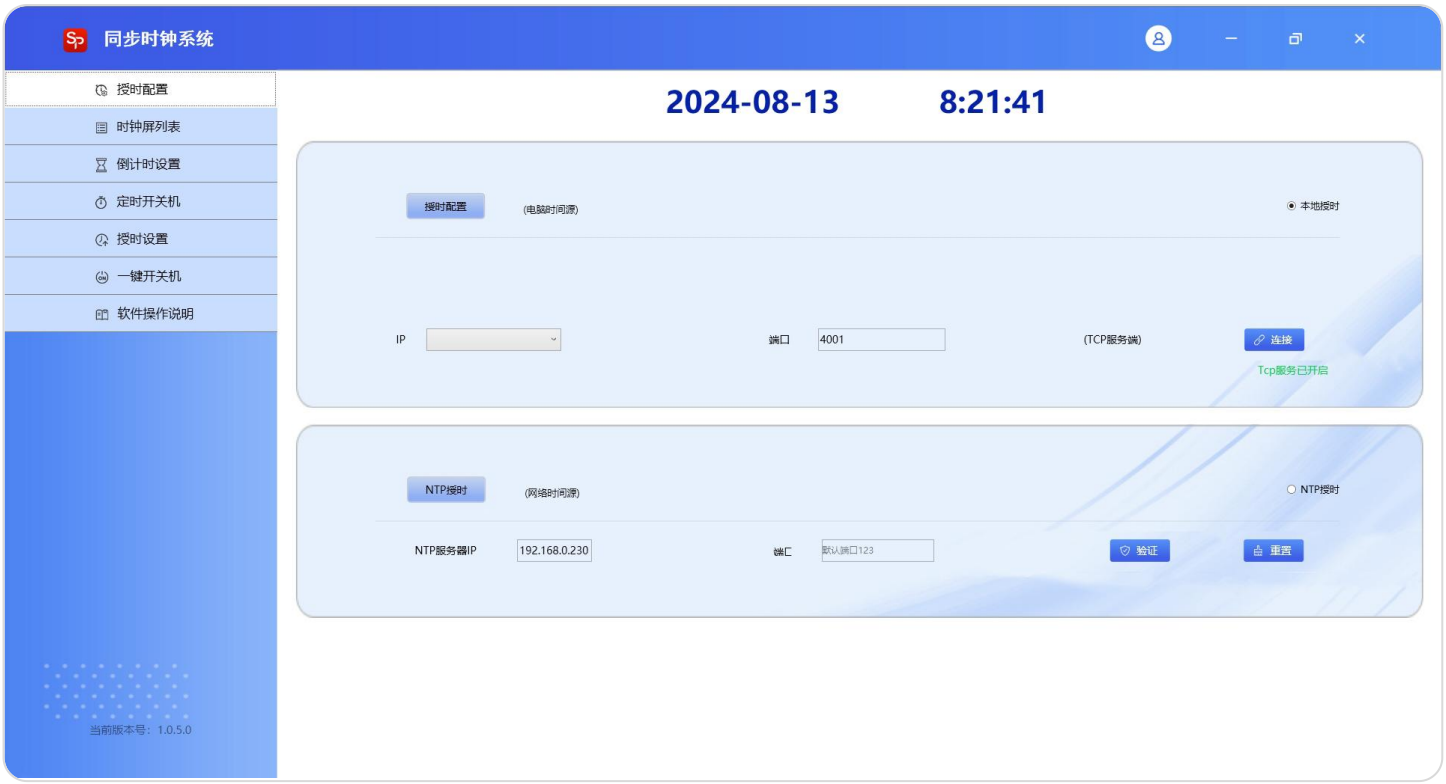

时钟屏列表

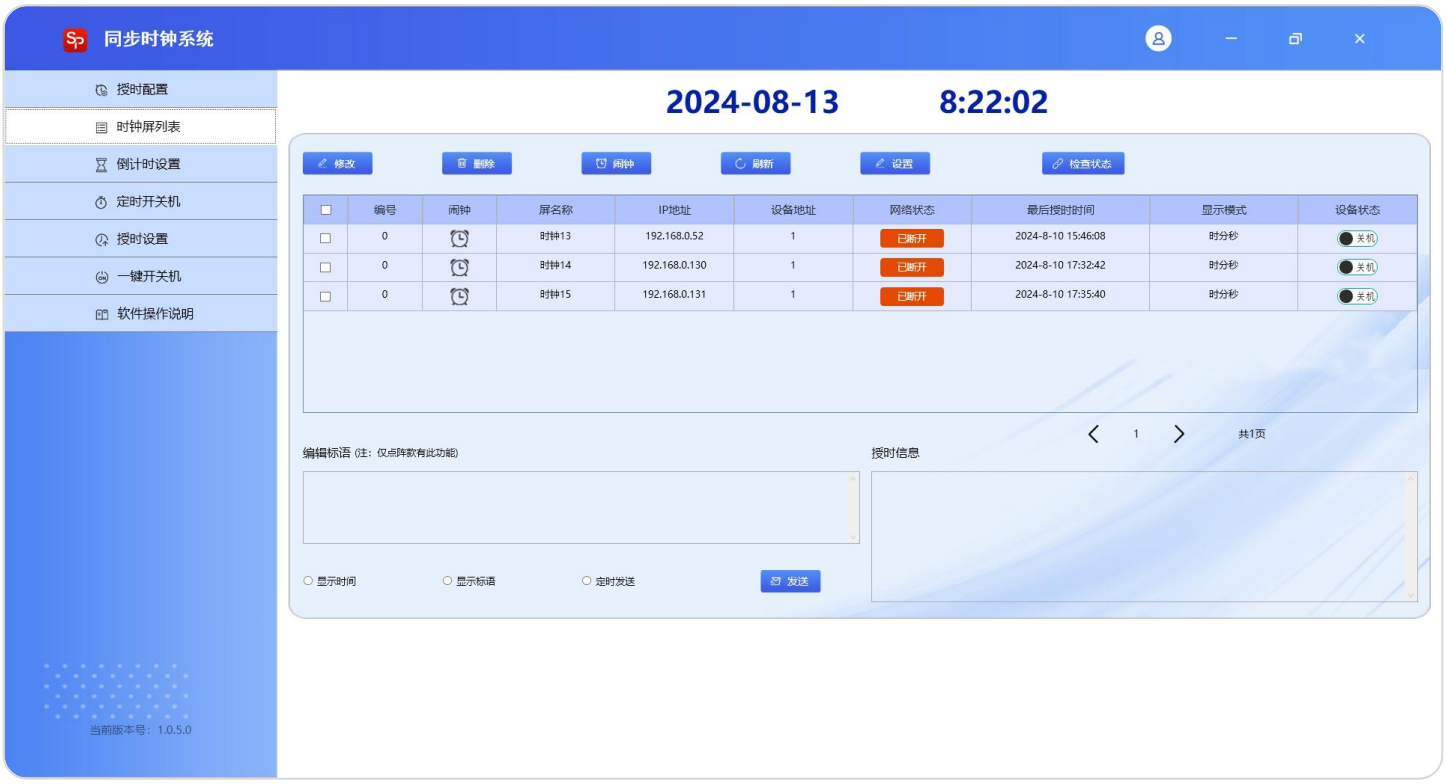

SUNPN讯鹏

授时设置

显示设置

九、相关推荐

标准同步时钟

多种校时模式选择，配套不同场景工业级时间同步LED电子钟，质保5年!

时间服务器

GPS/北斗二代双模授时，授时更准!
1-8路多网口可选

定制时钟

大小随心，不止一面
可定制大小、款式、单双面

户外时钟

IP65防护等级高亮数字模组低光衰，抗高低温，亮度支持自动调节

15:25:02

15:26:27

17:22:51

17:46:43
Aojie
节约用水

10:23:40

温度 26.5 ℃
湿度 52.8 %

星期四
2024.09.12
18:11

SUNPN讯鹏

医 院

学 校

车站/地铁

医药/制药厂

会议室

市政/行政楼

十一、关于讯鹏

SUNPN讯鹏

1. 公司简介 P29

2. 企业文化 P30

3. 讯鹏优势 P31

4. 荣誉资质 P32

讯鹏科技成立于2007年，是一家专注于数智化解决方案研发与生产的国家高新技术企业同时获得专精特新资质。公司总部扎根于科技创新之都深圳，在香港设立全球运营中心，并在东莞、苏州、武汉设有全资子公司。以 “软硬自研” 为根基，打造覆盖智能制造与智慧城市的全栈方案能力，先后获得50多项专利与软著。

讯鹏产品主要围绕“显示、交互、数采、组网、应用”五个方向，为10000多家企事业单位提供数字化工业智能终端与解决方案。十多年的沉淀让公司积累了丰富的系列产品与行业应用经验，公司研发的智慧厕所、同步时钟、客流感应器等系列产品广泛应用于机场、高铁、地铁、医院、学校等场所。

天安数码城

我们希望在智慧城市领域，成为广受客户认可的数智化解决方案提供商。我们通过好品质、易使用、易集成、好服务、总成本领先引导这个行业，来实现这个目标。根据市场需求动态变化，为实现客户商业成功持续创新。

使 命

智慧融万物，赋能数智化

愿 景

成为广受客户认可的数智化解决方案提供商

方案优、产品精、服务好、价格美

价值观

追求方案最优

技术领先、洞察需求、系统思维

正直进取

恪守本分、勇敢担当、自我批判

开放高效

拥抱变化、实事求是、解决问题

成就客户

站在客户立场思考、快速响应客户需求、为客户提供有效服务

SUNPN讯鹏

研发

起始于2007年自主研发，占比40%的研发团队，致力于工业互联网技术进步和工艺革新，为客户解决技术难题并提供方案，从而推进工业互联网发展，用智慧促进生产力！

专利

讯鹏帮助客户提供一站式软硬件解决方案，不仅在软件系统上独立创新，还引领物联网硬件革新。例如人体存在感应器、客流传感器、时间服务器等，将数据采集、传输、应用打通，实现万物互联！

服务

通过一对一的服务方式，让客户享受专属客户经理全程服务，全面提升沟通效率。针对用户需求可单独提供个性化服务。由专业的技术人员，全方位给予技术指导支持。

品质

自主研发的“OKMES企业运营管理系统”全面提升整体服务能力和经营效率。柔性化、数字化的生产管理，用系统推动精益改善、提质增效。全流程管控，确保万无一失。

荣誉资质

开拓创新，以更加坚定的信念、更加饱满的热情、更加务实的作风、更加强大的合力，共同谱写公司发展的新篇章，为客户提供更好的服务与产品。

(以下是部分证书展示)

高新技术企业证书

专精特新证书

广东省物联网协会会员

ISO9001证书

中国LoRa应用联盟

广东优质制造商证书

荣誉资质

SUNPN讯鹏

TCT
CERTIFICATE OF CONFORMITY

TCT
Certificate of Compliance

RoHS

中国国家强制性产品认证证书

中国质量认证中心

实用新型专利证书

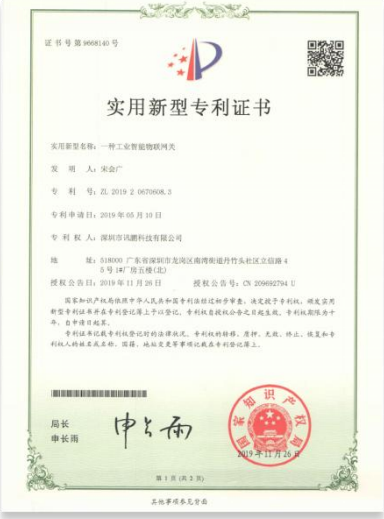
实用新型专利证书

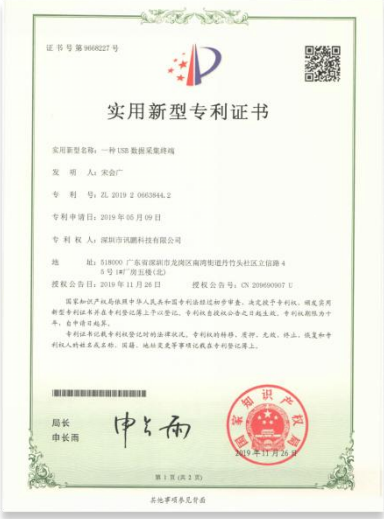
实用新型专利证书

实用新型专利证书

实用新型专利证书

中华人民共和国国家版权局
计算机软件著作权登记证书

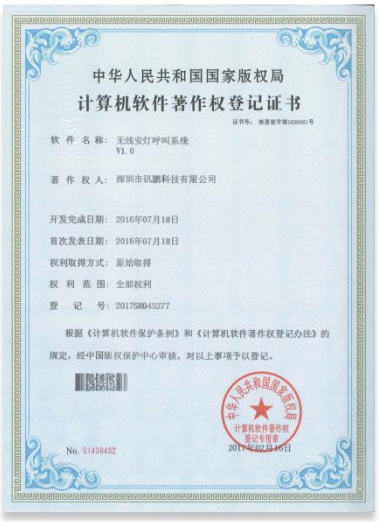

中华人民共和国国家版权局

计算机软件著作权登记证书

证书号：软著登字第1490001号

软 件 名 称：无线安灯呼叫系统 V1.0

著 作 权 人：深圳市讯鹏科技有限公司

开发完成日期：2016年07月18日

首次发表日期：2016年07月18日

权利取得方式：原始取得

权 利 范 围：全部权利

登 记 号：2017SR045277

根据《计算机软件保护条例》和《计算机软件著作权登记办法》的规定，经中国版权保护中心审核，对以上事项予以登记。

No. 01439402

中华人民共和国国家版权局

计算机软件著作权登记证书

证书号：软著登字第7859445号

软 件 名 称：标准MES系统 V1.0

著 作 权 人：深圳市讯鹏科技有限公司

开发完成日期：2020年11月01日

首次发表日期：2020年11月02日

权利取得方式：原始取得

权 利 范 围：全部权利

登 记 号：2021SR1136819

根据《计算机软件保护条例》和《计算机软件著作权登记办法》的规定，经中国版权保护中心审核，对以上事项予以登记。

No. 08816301

2021年08月03日

中华人民共和国国家版权局

计算机软件著作权登记证书

证书号：软著登字第4242033号

软 件 名 称：讯鹏智能工作站管理系统 V1.0

著 作 权 人：深圳市讯鹏科技有限公司

开发完成日期：2019年06月01日

首次发表日期：2019年06月01日

权利取得方式：原始取得

权 利 范 围：全部权利

登 记 号：2019SR0922326

根据《计算机软件保护条例》和《计算机软件著作权登记办法》的规定，经中国版权保护中心审核，对以上事项予以登记。

No. 04430782

中华人民共和国国家版权局

计算机软件著作权登记证书

证书号：软著登字第0614051号

软 件 名 称：讯鹏生产进度管理系统软件 [简称：生产进度管理系统] V1.0

著 作 权 人：深圳市讯鹏科技有限公司

开发完成日期：2013年07月10日

首次发表日期：2013年07月10日

权利取得方式：原始取得

权 利 范 围：全部权利

登 记 号：2013SR109089

根据《计算机软件保护条例》和《计算机软件著作权登记办法》的规定，经中国版权保护中心审核，对以上事项予以登记。

No. 00337678

2013年10月15日

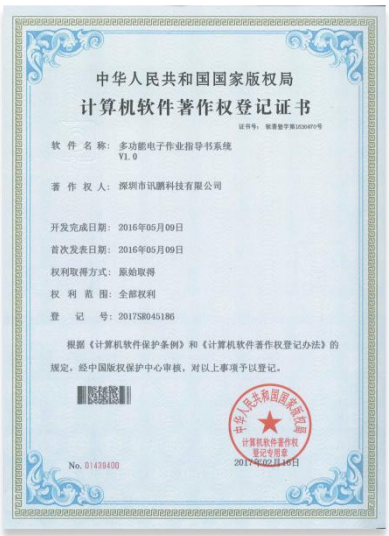

中华人民共和国国家版权局

计算机软件著作权登记证书

证书号：软著登字第1630470号

软 件 名 称：多功能电子作业指导书系统 V1.0

著 作 权 人：深圳市讯鹏科技有限公司

开发完成日期：2016年05月09日

首次发表日期：2016年05月09日

权利取得方式：原始取得

权 利 范 围：全部权利

登 记 号：2017SR045186

根据《计算机软件保护条例》和《计算机软件著作权登记办法》的规定，经中国版权保护中心审核，对以上事项予以登记。

No. 01439400

2017年02月16日

中华人民共和国国家版权局

计算机软件著作权登记证书

证书号：软著登字第4334253号

软 件 名 称：OEMES企业运营管理系统 [简称：OEMES] V1.0

著 作 权 人：深圳市讯鹏科技有限公司

开发完成日期：2018年12月23日

首次发表日期：2018年12月23日

权利取得方式：原始取得

权 利 范 围：全部权利

登 记 号：2019SR0913478

根据《计算机软件保护条例》和《计算机软件著作权登记办法》的规定，经中国版权保护中心审核，对以上事项予以登记。

No. 04430200

中华人民共和国国家版权局

计算机软件著作权登记证书

证书号：软著登字第7882241号

软 件 名 称：生产管理云看板系统 V1.0

著 作 权 人：深圳市讯鹏科技有限公司

开发完成日期：2020年08月01日

首次发表日期：2020年08月02日

权利取得方式：原始取得

权 利 范 围：全部权利

登 记 号：2021SR1159615

根据《计算机软件保护条例》和《计算机软件著作权登记办法》的规定，经中国版权保护中心审核，对以上事项予以登记。

No. 08643695

2021年08月05日

中华人民共和国国家版权局

计算机软件著作权登记证书

证书号：软著登字第4334207号

软 件 名 称：讯鹏生产计划排程系统 [简称：生产排程系统] V1.0

著 作 权 人：深圳市讯鹏科技有限公司

开发完成日期：2018年11月28日

首次发表日期：2018年11月28日

权利取得方式：原始取得

权 利 范 围：全部权利

登 记 号：2019SR0913490

根据《计算机软件保护条例》和《计算机软件著作权登记办法》的规定，经中国版权保护中心审核，对以上事项予以登记。

No. 04430201

中华人民共和国国家版权局

计算机软件著作权登记证书

证书号：软著登字第7882249号

软 件 名 称：BSD防静电监控系统 V1.0

著 作 权 人：深圳市讯鹏科技有限公司

开发完成日期：2020年12月01日

首次发表日期：2020年12月02日

权利取得方式：原始取得

权 利 范 围：全部权利

登 记 号：2021SR1159623

根据《计算机软件保护条例》和《计算机软件著作权登记办法》的规定，经中国版权保护中心审核，对以上事项予以登记。

No. 08643718

2021年08月05日

软著证书登记号

- 2021SR1136819
- 2019SR0913503
- 2019SR0913478
- 2019SR0941412
- 2021SR1139259
- 2019SR0922326
- 2021SR1159615
- 2013SR109089
- 2017SR045188
- 2021SR1159623
- 2019SR0922316
- 2017SR045277
- 2019SR0913490
- 2021SR1159624
- 2017SR045186

实用新型专利号

- ZL 2019 2 0670608.3
- ZL 2019 2 1602780.1
- ZL 2019 2 0663844.2
- ZL 2020 2 1063384.9
- ZL 2019 2 0679004.5
- ZL 2020 2 1077136.X
- ZL 2019 2 0661747.X
- ZL 2020 2 1063455.5

外观设计专利号

- ZL 2019 3 0514807.0
- ZL 2020 3 0789357.9
- ZL 2019 3 0220437.X
- ZL 2019 3 0005118.4

深圳市讯鹏科技有限公司

运营中心：深圳市龙岗区南湾街道立信路45号B栋5楼

研发生产：东莞市凤岗镇雁田村天安数码城S7栋6楼

电话：+86-755- 89313800　　89313900

传真：+86-755-28212820

邮箱：351@sunpn.com

SUNPN讯鹏

微信公众号

SUNPN666

讯鹏官方抖音

www.sunpn-iot.com

讯鹏官网